Dimmer Push
12 - 24Vdc
350mA

Dimmer Push: sistema di controllo luci mediante un pulsante (non incluso) collegato con cavo a un ricevitore (RF receiver). I dimmer serie RF-1009 possono essere controllati anche in RF con pannelli touch e/o telecomandi.

Canali: verificare per ogni RF receiver quanti canali ha l'apparecchio e quanti ampere per canale e in base a questo dimensionare l'impianto.

Amplificatori: collegando con cavo un amplificatore ad ad un ricevitore (RF receiver) è possibile espandere l'impianto senza limiti e in modo economico.

Dimmer DLD: serie professionale per regolazione intensità luminosa in condizioni di impianto critiche - effetto memoria - soft dimming

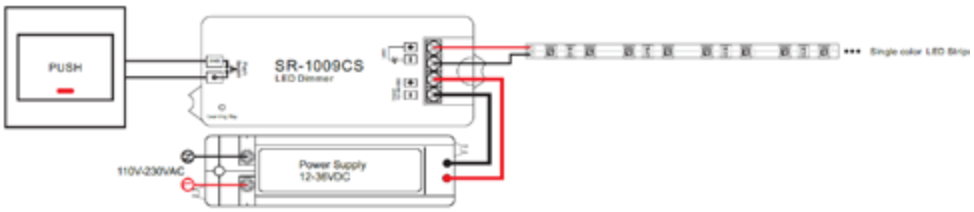

Dimmer push

codice	modello	caratteristiche	dimensioni	canali in uscita
SR-1009CS	Ricevitore SR-1009CS 12 o 24Vdc	in 12. o 24Vdc - out 1 canale max 8 Amp. (96W - 192W) - funziona contemporaneamente sia con RF sender che anche collegato a un pulsante per funzione push dim	37x95x20 mm	1
DLC1248-1CV	Dimmer 6 Amp - pulsante	in 12. o 24Vdc - out 1 canale max 6 Amp. (72W - 144W)	44x44x25 mm per scatola 503	1
SR-1009EA	Ricevitore SR-1009EA push 12 o 24Vdc	in 12 o 24Vdc - out 4 canali ciascuno con max 8 Amp. (96W - 192W max per ognuno dei 4 canali)	58x168x28 mm	4
DLD1248-1CV	Dimmer 1 ch - 1 push dim	in 12 o 24Vdc - out 1 canale con max 6,5 Amp. con TA 60 C° (78W - 156W max) apparecchio professionale PUSH- 0/1.10V e potenziometro	36x92x62 DIN RAIL 2 mod	1
DLD1248-4CV	Dimmer 4 ch - 1 o 4 push dim	in 12 o 24Vdc - out 4 canali ciascuno con max 5 Amp. (60W - 120W max per ognuno dei 4 canali) apparecchio professionale PUSH-DMX e 0/1.10V	72x92x62 mm DIN RAIL 4 mod.	4

Amplificatori
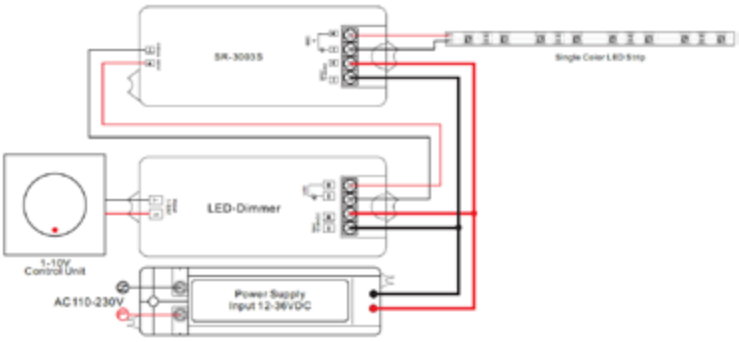
codice	modello	caratteristiche	dimensioni	canali in uscita
SR-3003S	Amplificatore SR-3003S 12 o 24Vdc	in 12. o 24Vdc - out 1 canale max 8 Amp. (96W - 192W)	37x95x20 mm	1
SR-3001	Amplificatore SR-3001 12 o 24Vdc 4 canali	in 12 o 24Vdc - out 4 canali ciascuno con max 5 Amp. (60W - 120W max per ciascuno dei 4 canali)	46x178x18 mm	4
SR-3002	Amplificatore SR-3002 12 o 24Vdc 4 canali	in 12 o 24Vdc - out 4 canali ciascuno con max 8 Amp. (96W - 192W max per ciascuno dei 4 canali)	58x168x28 mm	4